Bremszange DV 030 FHM

federbetätigt – hydraulisch gelüftet

RINGSPANN®

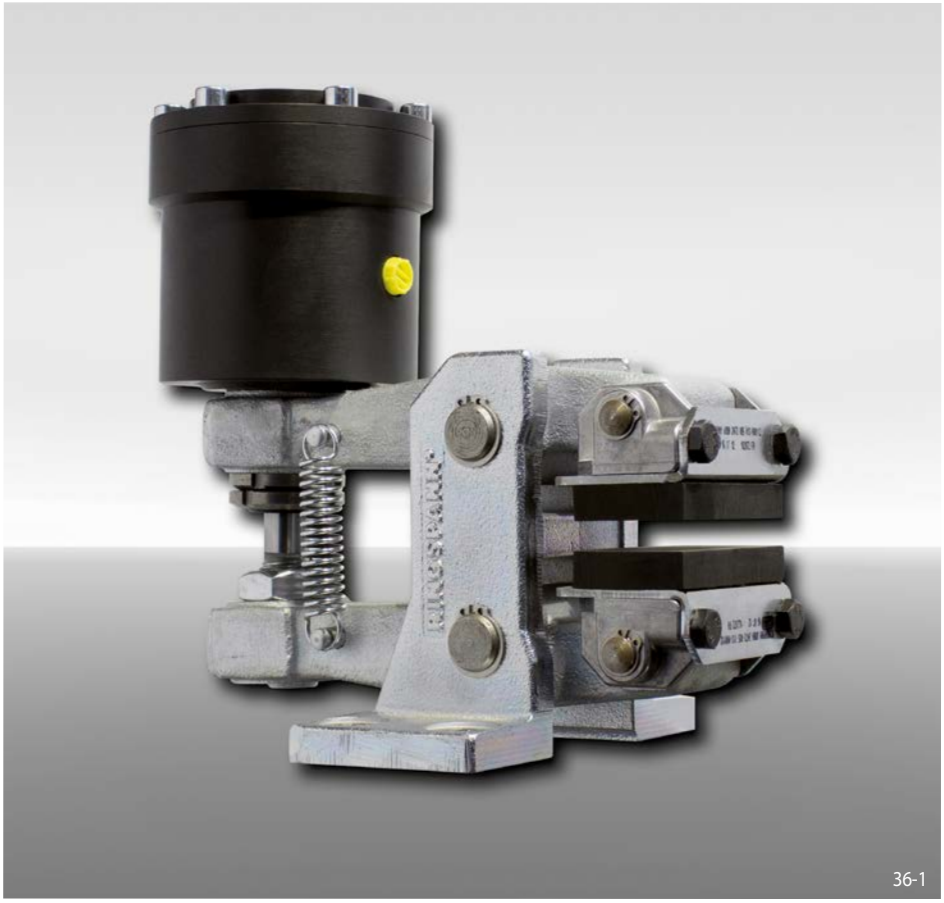

36-1

Eigenschaften

	Code
Bremszange	D
Befestigung an der Maschine parallel zur Bremsscheibe	V
Rahmengröße 030	030
Federbetätigt	F
Hydraulisch gelüftet	H
Manuelle Nachstellung bei Reibklotzverschleiß	M
Druckzylinder 250	250
Druckzylinder rechts oder links montiert lieferbar	R L
Für Bremsscheibendicken 12,5 mm oder 25 mm	12 25

Bestellbeispiel

Bremszange DV 030 FHM, Druckzylinder 250, Druckzylinder rechts montiert, Bremsscheibendicke 12,5 mm:

DV 030 FHM - 250 R - 12

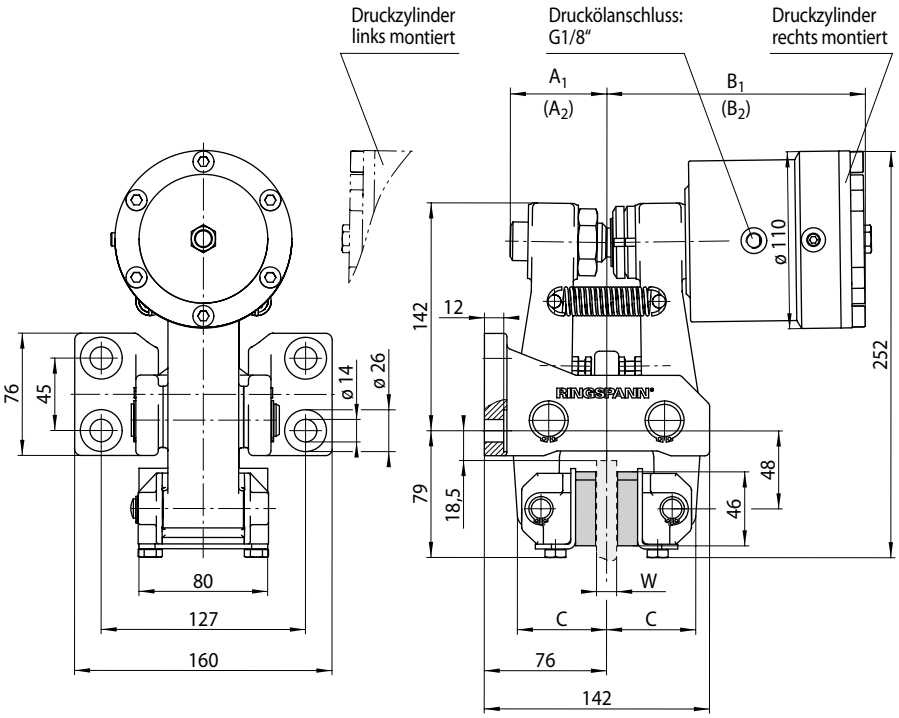

Bremsscheibendicke W mm	A_1 mm	(A_2) mm	B_1 mm	(B_2) mm	C mm
12,5	60	(69)	161	(180)	55
25	67	(76)	168	(187)	62

Maße in Klammern ergeben sich bei maximaler Reibklotzabnutzung.

36-2

Technische Daten

	Bremszange DV 030 FHM mit Druckzylinder 250
Bremsscheiben-durchmesser mm	Bremsmoment Nm
200	620
250	840
300	1 100
355	1 300
430	1 600
520	2 000
Klemmkraft	11 000 N
Öldruck	min. 40 bar max. 120 bar
Ölvolumen	max. 6 cm^3
Gewicht	14,5 kg

Den in der Tabelle angegebenen Bremsmomenten liegt ein theoretischer Reibwert von 0,4 zugrunde.